男子シングルス

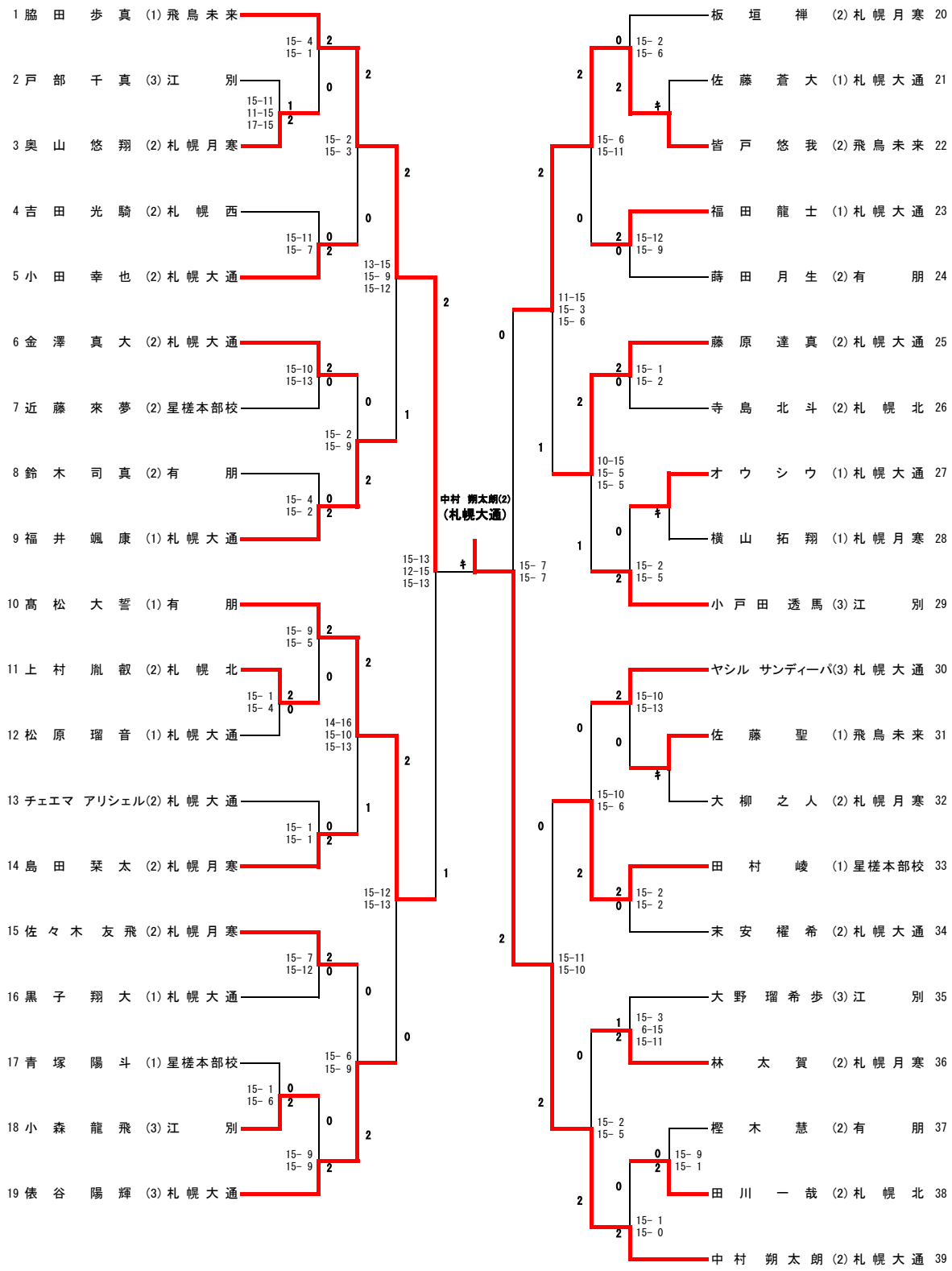
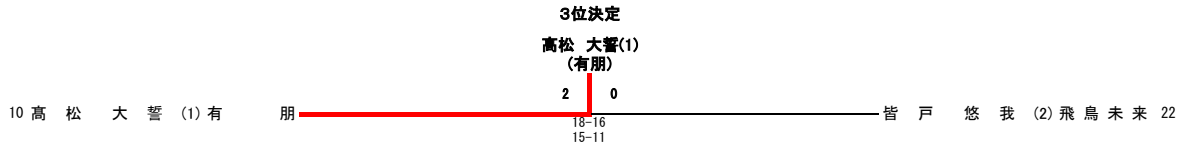
3位決定