R8年度 第71回定通体連石狩支部大会　　2026年5月30・31日　札幌東高校

女子シングルス

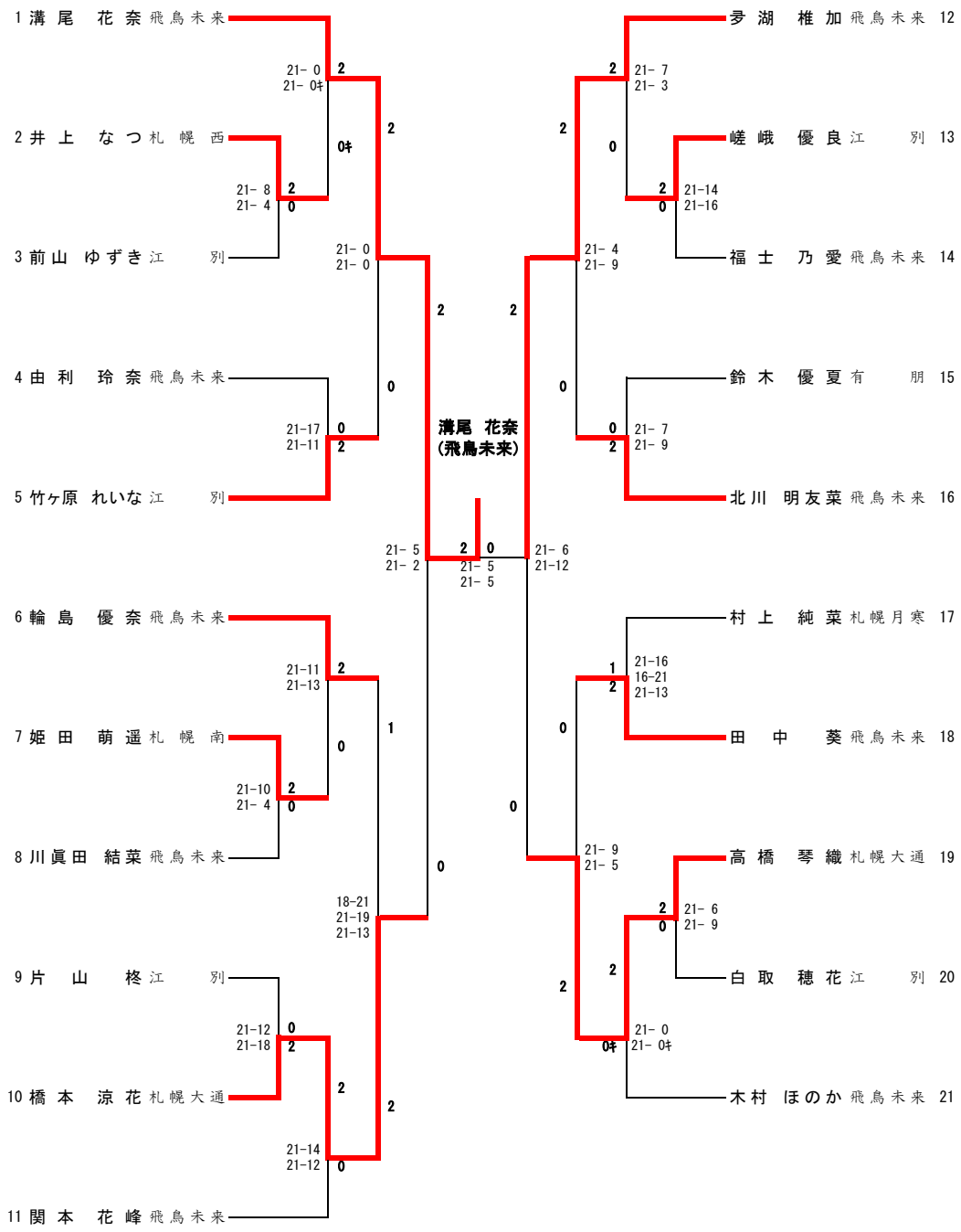
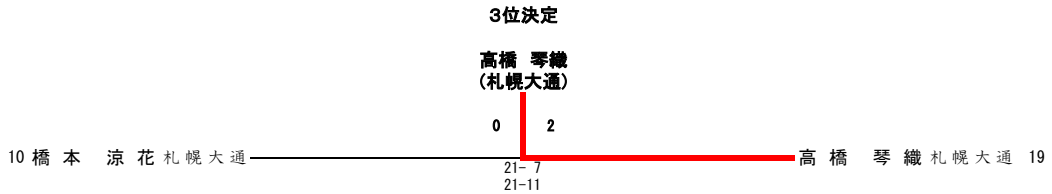
3位決定